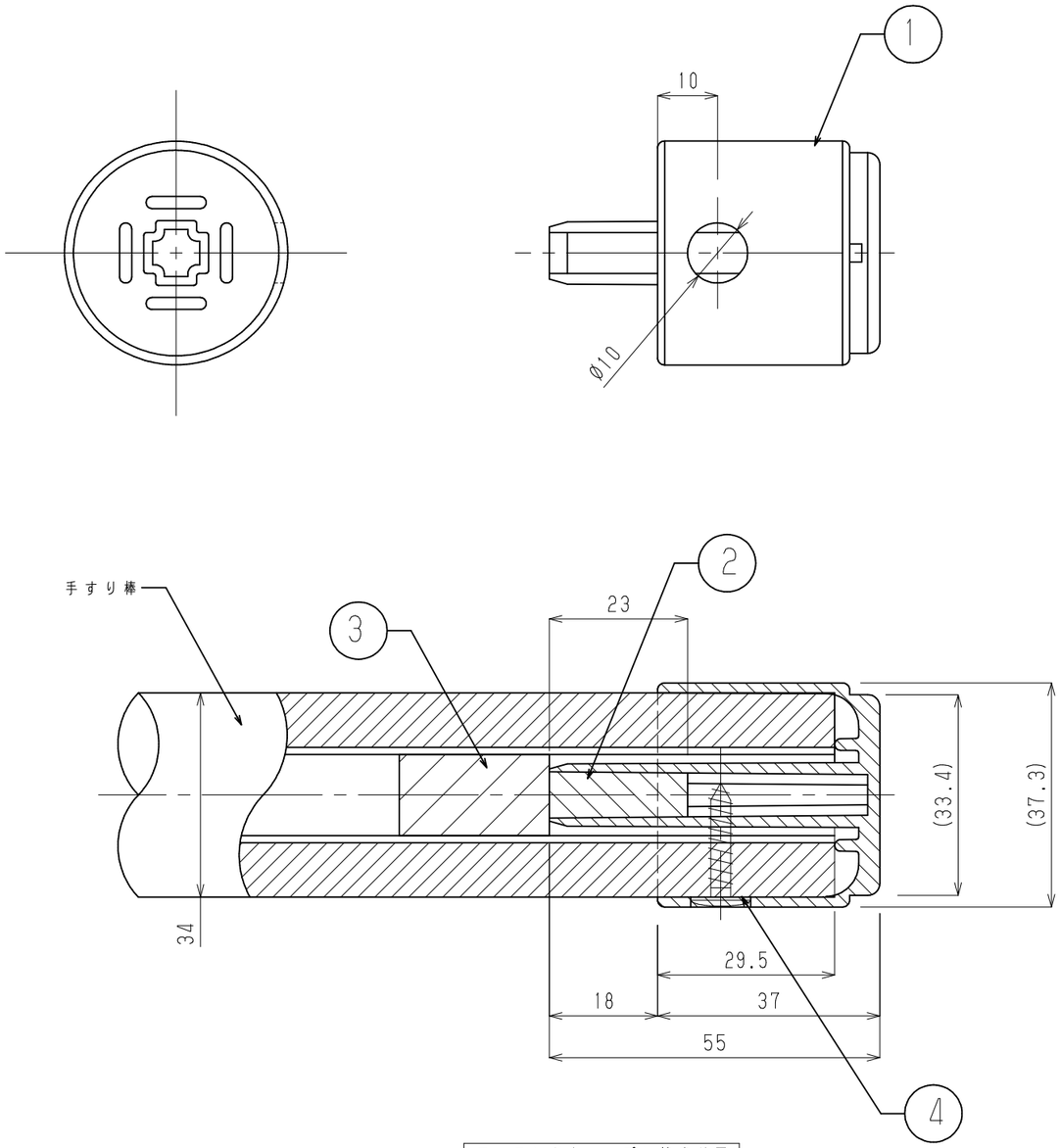

ＦＡエンドキャップＮ納まり図

品　　名	商品コード	品　番	色　調	備　考
BAUHAUS　フリーRレール ＦＡエンドキャップ（２個入り）	0402948	BJ-148WD	木目ダーク	
	0402949	BJ-149WN	木目ナチュラル	
	0402950	BJ-150PC	チョコレート	

品番	名　　称	数量	材　質	表　面　処　理
4	⊕ピアスウストねじ４×１９	2	SUS410	
3	防水パッキン	2	独立発泡 ポリエチレンフォーム	
2	取付け金具	2	POM	
1	ＦＡエンドキャップＮ本体	2	ASA	屋外用カールフィット＋トップコート

記事

名称	BAUHAUS　フリーRレール ＦＡエンドキャップ（２個入り）	製図月日	承認	検図	設計	製図	
図番		尺度	1/1	マツ六株式会社 MaZROC CO., LTD.			